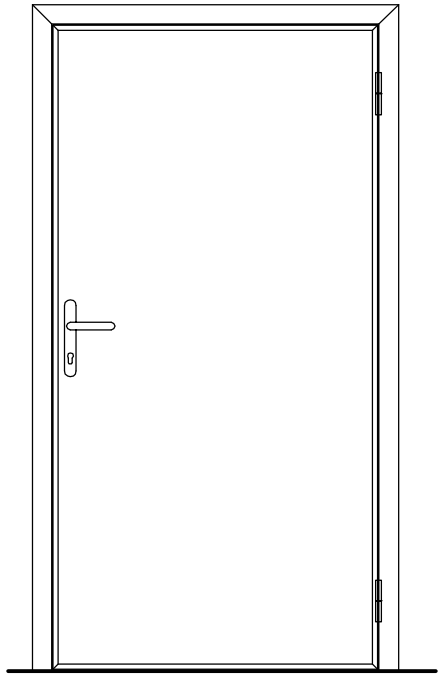

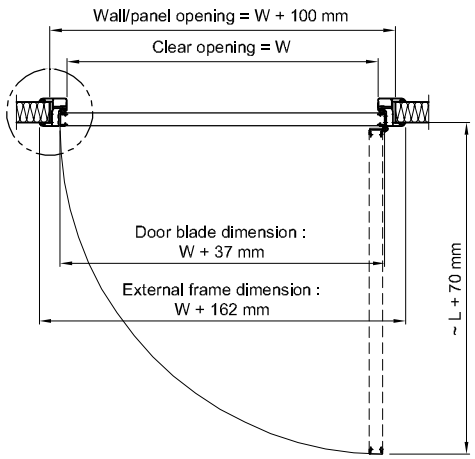

RH opening

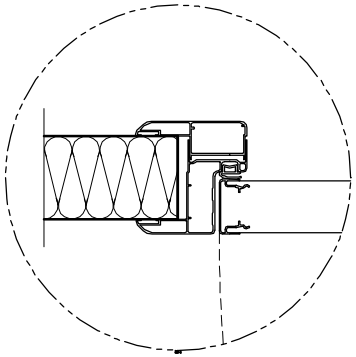

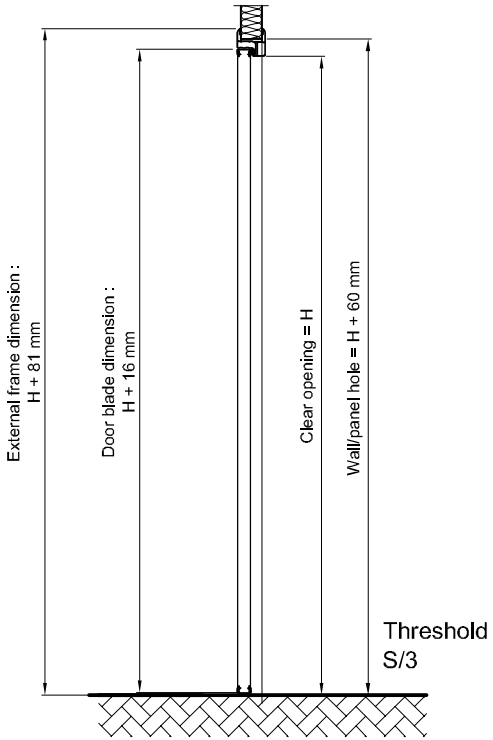

INDICE	DATA	DESCRIZIONE MODIFICA	EMESSO DA	APPROVATO DA

Elaborato su ACAD 2000 non ammesse correzioni manuali

N° Complessivo

Modifiche / Modifications

MTH INDUSTRIAL REFRIGERATION DOORS
frigor afen REFRIGERATING SYSTEMS
Via Rivera, 92 10040 Almese (TO) - Italia
Tel. 011-9351580/81 - FAX 011-9350688
E-MAIL : mthsrl@mthit

Finitura Sup.:

Durezza:

Colore:

Foglio Sheet

Tot. Fo. Tot. Sh.

Data / Date

Scala / Scale

Disegn. / Draft

Visto / Approved

N° DISEGNO / DRAW N°

Materiale:

Denominaz. SERVICE DOOR

Gruppo DOOR DIMENSION

Particolare

INDICE MODIFICA

COD.

A termine di legge ci riserviamo la proprieta' di questo disegno con divieto di riprodurlo o di renderlo comunque noto a terzi o a ditte concorrenti senza nostra autorizzazione